SERIE SL-TA 4-0787

EAN 8422202407876

Ruedas de acero, especialmente indicada para soportar altas cargas hasta 600 Kg.

Se aplica en hornos que soportan altas temperaturas (-40˚ a +300˚), maquinaria pesada del sector de la construcción.

Principalmente en sectores industriales, ferroviario y automoción.

TA: condiciones de trabajo muy severas donde la existencia de objetos cortantes productos químicos o temperaturas excesivas destruirían a otros tipos de ruedas. Gran capacidad de carga.

Para temperaturas superiores a 200º reducir carga (Kg) un 40%.

Datos técnicos

Tipo Soporte	**Giratorio**
Tipo Fijación	**Platina**
Tipo Freno	**Sin Freno**
Material	**Acero**
Cojinete	**Bolas**
Diámetro (mm)	**100**
Ancho de banda (mm)	**40**
Medidas de la placa (mm)	**135x110**
Distancia entre agujeros (mm)	**105x80**
Diámetro agujero (mm)	**10**
Radio de giro (mm)	**83**
Altura total (mm)	**140**
Capacidad de carga (kg)	**450**
Peso Unitario de la rueda (kg)	**3.16**
Volumen (cm^3)	**2318**

CAD

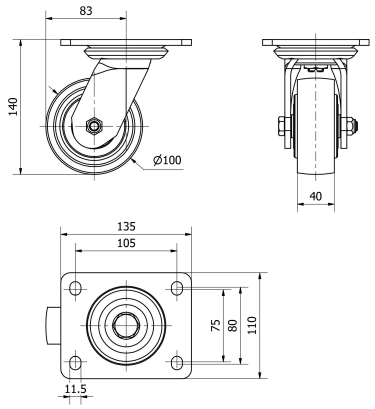

Para visualizar la imagen con mayor resolución y mas detalles técnicos, puedes acceder a la sección del CAD.

 Ruedas Alex, S.L.U. Todos los derechos reservados.

Soporte

Fabricada con acero hasta 5m/m de espesor. Acabado cincado bicromatizado. Cabezal giratorio con una pista endurecida de doble hilera de bolas, para una mayor longevidad de la rueda. Fabricadas según normas europeas EN 12532.

Productos Similares

4-0790

Aro

Rueda de acero
Rango de temperatura: -40º ÷ +300º

Facilidad de desplazamiento — Excelente

Ruido durante la marcha — Suficiente

Protección del suelo — Suficiente

 Ruedas Alex, S.L.U. Todos los derechos reservados.