SERIE ZV-PS Gris 2-3403

EAN 8422202234038

Ruedas de goma gris natural. Especialmente indicada para soportar cargas hasta 215 Kg.

Se aplica en carros de herramientas, carros tubulares, logística interna, gradas móviles, útiles de transporte, plataformas elevadoras, talleres, carros de transporte de alimentación, cocina, cantina, comedor, restáurate, factorías de alimentación, logística material misiones, transporte de útiles, compresores, escaleras, barredoras, pulidoras, soldadura, hormigoneras, grúas, maquinas de embalaje, cintas transportadoras, grúas móviles, remolques, maquinaría ligera, ebanisterías, cerrajerías, carpinterías metálicas, granjas agrícolas, contendores de basura, contenedores, roll-tainers, roll-palets, jaulas de transporte.

PS GRIS: Rueda suave y silenciosa. Máxima protección de los suelos. Absorción de golpes y vibraciones, no mancha los suelos.

Datos técnicos

Tipo Soporte	**Fijo**
Tipo Fijación	**Platina**
Tipo Freno	**Sin Freno**
Material	**Goma**
Cojinete	**Liso**
Diámetro (mm)	**160**
Ancho de banda (mm)	**40**
Medidas de la placa (mm)	**136x116**
Distancia entre agujeros (mm)	**105x80**
Diámetro agujero (mm)	**10**
Altura total (mm)	**201**
Capacidad de carga (kg)	**160**
Peso Unitario de la rueda (kg)	**1.88**
Volumen (cm^3)	**3805**

CAD

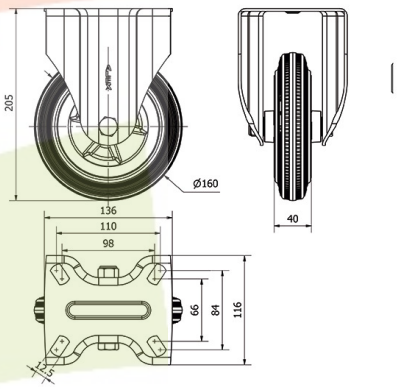

Para visualizar la imagen con mayor resolución y mas detalles técnicos, puedes acceder a la sección del CAD.

 Ruedas Alex, S.L.U. Todos los derechos reservados.

Soporte

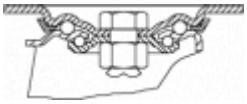

Chapa de acero hasta 4mm de espesor. Acabado cincado brillante. Soporte embutido con doble hilera de bolas. Modelo de uso universal para cargas medias. Fabricadas según normas europeas EN 12530/12532.

Productos Similares

2-3399

2-3406

2-3427

Aro

Núcleo de poliamix y banda de goma gris
Rango de temperatura: -20º ÷ +60º

Facilidad de desplazamiento — Satisfactorio

Ruido durante la marcha — Excelente

Protección del suelo — Excelente

 Ruedas Alex, S.L.U. Todos los derechos reservados.